REGO® EUROPE

Криогенные наливные резервуары и транспортировка Брошюра

NITROGEN

Oxygen CO_2 Argon

Hydrogen

HELIUM LNG

REGO® GODDARD

Предисловие

В настоящем каталоге содержится краткое описание оборудования Rego® для промышленных газов и криогенного оборудования, имеющегося в наличии в подразделении Cryo-Flow компании RegO. В результате сжатия информации в данном каталоге некоторый сугубо технический материал и материал специального назначения был опущен. Очень важным является правильное применение, монтаж и техническое обслуживание изделий. Покупатели должны получить дополнительную информацию, если есть какие-либо сомнения или вопросы. Вся информация, содержащаяся в этом каталоге, может быть изменена компанией RegO без предварительного уведомления. Дополнительную информацию об изделиях можно получить в компании RegO или у уполномоченных дистрибьюторов продукции. Иллюстрации и чертежи отдельных изделий являются представителями "групп изделий", и все изделия в рамках товарной группы аналогичны по конструкции.

Предостережение

Запрещается использовать изделие для работы кислородом, если изделие уже использовалось с другим газом. Все изделия RegO® представляют собой механические устройства, которые в конечном итоге приходят в нерабочее состояние из-за износа, коррозии и старения компонентов, изготовленных из таких материалов, как резина. Окружающая среда и условия использования определяют безопасный срок эксплуатации этих изделий. Периодические проверки и обслуживание необходимы, чтобы избежать серьезных травм и повреждения имущества.

Многие изделия RegO® изготавливаются для хранения, транспортировки, передачи и использования токсичных горючих и опасных жидкостей и газов. С такими веществами должен работать опытный и квалифицированный персонал с использованием принятых государственных и промышленных процедур безопасности.

Материалы

Подразделение изделий Cryo-Flow компании Rego может вносить предложения по материалу для использования с определенной рабочей средой. Эти предложения основываются на источниках технической совместимости, полученных от ассоциаций и изготовителей. Компания Rego не гарантирует, что материал совместим с конкретной рабочей средой – ответственность за это ложится на пользователя. Пользовали должны провести испытания в своих рабочих условиях, чтобы определить пригодность любого материала к конкретному применению.

Работа с кислородом

Подразделение изделий Cryo-Flow компании Rego обеспечивает очистку указанных изделий в соответствии с промежуточным уровнем ASTMG93 и CGA G-4.1, который обеспечивает удаление видимых частиц и отходов сгорания. Разработчики системы должны проверить совместимость материалов, использованных в данном изделии до его монтажа и эксплуатации. Спецификации материалов для работы с кислородом являются ЗОНОЙ ОТВЕТСТВЕННОСТИ ПОЛЬЗОВАТЕЛЯ. В случае возникновения каких-либо сомнений необходимо проконсультироваться с экспертом.

Уведомление

Монтаж, использование и техническое обслуживание всех изделий RegO® должны проходить в соответствии со всеми инструкциями компании RegO®, а также требованиями и положениями NFPA 51, CGA, ASME, DOT, ANSI и всех применимых государственных, федеральных, республиканских и местных стандартов, норм, требований и законов.

Важны проверки и техническое обслуживание на периодической основе; они должны проводиться только квалифицированным персоналом.

Необходимо убедиться, что все инструкции прочитаны и поняты перед монтажом, эксплуатацией и обслуживанием.

RegO® Goddard - Угловой клапан сброса давления Серия AR

Применение

Утвержденные по ASME угловые 90° предохранительные клапаны серии AR обеспечивают точное управление множеством точек, которые защищают системы криогенных сосудов и трубопроводов от превышения давления.

Характеристики

- Высокие скорости потока, утвержденные ASME, тщательное тестирование по коду VIII.
- Прямоугольная конструкция обеспечивает выпуск криогенных газов напрямую, без пропускания потока через пружину.
- Непроницаемое для пузырьков седло обеспечивает 100% отключение после пришлифовки или в статическом режиме.
- Разнообразие впускных патрубков и настроек давления обеспечивает соблюдение требований применения.
- Температурный диапазон: от -320°F (-196°C) до +165°F (+74°C)
- Очищен для использования с кислородом согласно стандарту CGA G-4.1.
- 100% прохождение заводских испытаний.

Серия AR

Материалы

Корпус	Бронза ASTM B61
Верхний корпус	Нержавеющая сталь ASTM A582
Седло и шток	Латунь ASTM B16
Направляющая тарелки	Латунь ASTM B16
Стопор пружины	Латунь ASTM B16
Регулировочный винт	Латунь ASTM B16
Колпачок	Латунь ASTM B16
Втулка	Hostaflon TFM1600 (Тефлон)
Шар	Нержавеющая сталь
Верхняя прокладка	PTFE ASTM D4894
Нижняя прокладка	Медь ASTM B152-17
Пружина	Нержавеющая сталь ASTM A313
Винт	Латунь ASTM B16
Шлицованный штифт	Нержавеющая сталь ASTM A581
Кабель и узел тройника	Нержавеющая сталь и свинец

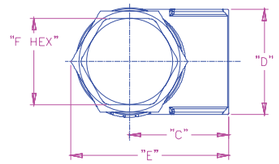

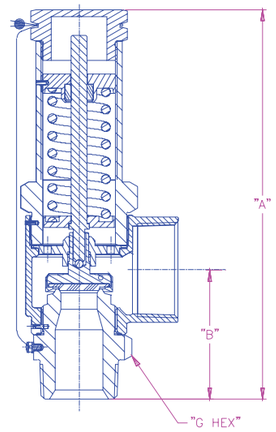

Информация для заказа

Номер детали по каталогу	Впускной патрубок, дюймы Ду (мм)	Выпускной патрубок, дюймы Ду (мм)	Торцы	A Дюймы (мм)	B Дюймы (мм)	C Дюймы (мм)	D Дюймы (мм)	E Дюймы (мм)	Пропускная способность ASME SCFM/воздух при 250 фунтов на кв. дюйм *	Вес, фунты (кг)
AR4106A	¾ ” (20)	1” (25)	Резьба NPT	6.03” (153.16)	1.97” (50.04)	1.63” (41.40)	1.63” (41.40)	2.49” (63.25)	450	2.75 (1.25)
AR4108A	1” (25)	1¼” (32)		6.88” (174.75)	2.37” (60.20)	2.00” (50.80)	1.90” (48.26	3.01” (76.45)	1,003	3.75 (1.70)
AR4112A	1½” (38)	2” (50)		9.64” (244.86)	3.20” (81.28)	2.45” (62.23)	2.60” (66.04)	3.89” (98.81)	2,277	8.00 (3.63)

*Имеются в наличии различные настройки в фунтах на кв. дюйм

RegO® Goddard - Отводной (3-путевой) клапан Серия DR

Применение

Отводной клапан серии DR обеспечивает простое решение для изоляции устройств сброса давления во время плановой замены предохранительного клапана без вакуумирования криогенных сосудов. Идеально подходит для всех криогенных жидкостей, включая сжиженный азот, кислород и аргон. Безопасно и надежно используется в системах сжиженного природного газа. Отлично подходит для защиты наливных сосудов для криогенных жидкостей, транспортных прицепов и промышленных трубопроводов.

Характеристики

- Высокие скорости потока отличают наши клапаны сброса давления серии AR.
- Выбор стороны клапана осуществляется с помощью рычага управления для работы в тяжелых условиях, четко обозначенного для глухого отсечения.
- Игольчатые клапаны RegO оборудованы вспомогательными приспособлениями для облегчения отвода газа перед демонтажем устройств сброса давления.
- Оснащен резьбовыми верхними портами предохранительных клапанов и нижними соединениями с разрывными мембранами.
- Очищен для использования с кислородом согласно стандарту G-4.1
- Номинальное давление: 600 фунтов на кв. дюйм (41,37 бар) давление при температуре холодной обработки
- Температурный диапазон: от -320°F (-196°C) до +165°F (+74°C).
- 100% прохождение заводских испытаний

Материалы

Корпус	Бронза ASTM B61 UNS C92200
Втулка, торцевой колпачок	Латунь B16 C36000
Зажим пружины	Латунь
Резьбовое кольцо	Латунь ASTM B16 C36000
Кольца седла	PCTFE ASTM D1430
Прокладка	PTFE
Винт	Нержавеющая сталь
Шар	316 Нержавеющая сталь
Трубная заглушка	Латунь ASTM B16 UNS C360000
Шайба пружины	Нержавеющая сталь
Распорка	Латунь ASTM B16 UNS C36000
Рычаг	Сталь с кадмиевым покрытием
Сальник	PTFE
Шток	Нержавеющая сталь ASTM A582 UNS S30300
Гайка сальника	Латунь ASTM B16 UNS C36000
Стопорная шайба	Нержавеющая сталь

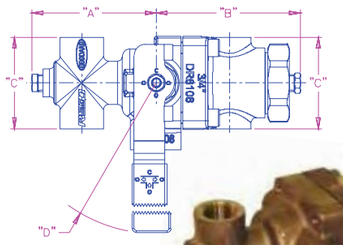

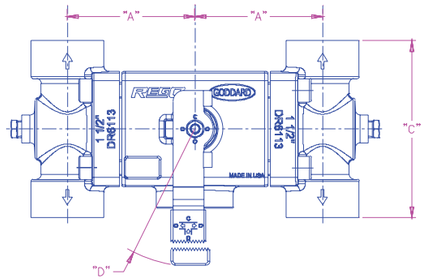

DR6112 и DR6113

Информация для заказа

Номер детали по каталогу	Впускной патрубок, дюймы Ду (мм)	Выпускной патрубок, дюймы Ду (мм)	Тип соединения	A Дюймы (мм)	B Дюймы (мм)	C Дюймы (мм)	D Дюймы (мм)	Высота, дюймы (мм)	Вес, фунты (кг)
DR6108	1”	¾”	Резьба NPT	4” (101.7)	4.65” (118.3)	2.94” (74.90)	R 7.36” (187.1)	5.18” (63.25)	10” (4.50)
DR6112	1½”	1”		5.94” (150.9)	-	5.70 (145.0)	R 7.36” (187.1)	5.770” (146.6)	28” (12.70)
DR6113	1½”	1½”		5.94” (150.9)	-	5.70 (145.0)	R 7.36” (187.1)	5.770” (146.6)	30” (13.60)

RegO® Goddard - Защитная сборка – предохранительный клапан, устройство отвода и разрывная мембрана - серия DA

Применение

RegO® предлагает полное унифицированное решение для устройств сброса давления, собранных с заводскими настройками, очищенными для работы под давлением и для работы с кислородом, готовыми для закрепления на криогенных наливных резервуарах. Идеально подходит для изготовителей комплексного оборудования, где предварительно собранные узлы облегчают монтаж поточных конструкций. Идеально подходит для всех криогенных жидкостей, включая сжиженный азот, кислород и аргон. Безопасно и надежно используется в системах сжиженного природного газа. Отлично подходит для защиты наливных сосудов для криогенных жидкостей, транспортных прицепов и промышленных трубопроводов.

Характеристики

- Высокие скорости потока отличают наши клапаны сброса давления серии и разрывные мембраны.
- Выбор стороны клапана осуществляется с помощью рычага управления для работы в тяжелых условиях, четко обозначенного для глухого отсечения.
- Игольчатые клапаны RegO оборудованы вспомогательными приспособлениями для облегчения отвода газа перед демонтажем устройств сброса давления.
- Очищен для использования с кислородом согласно стандарту CGA G-4.1
- Номинальное давление: 725 фунтов на кв. дюйм (50 бар).
- Температурный диапазон: от -325°F (-198°C) до +165°F (+74°C).

DA6206

DA6208

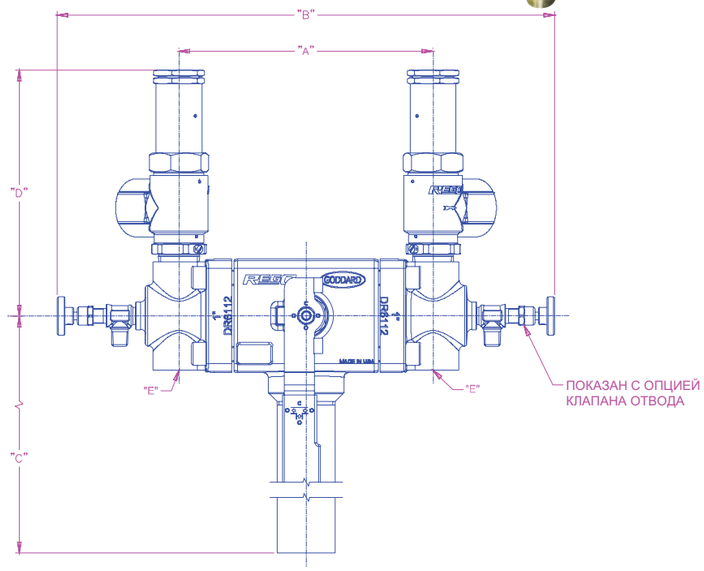

Информация для заказа

Номер детали по каталогу	Впускной патрубок, дюймы Ду (мм)	Тип соединения	A Дюймы (мм)	B Дюймы (мм)	C Дюймы (мм)	D Дюймы (мм)	E Дюймы (мм)
DA6206	1”	Резьба NPT	4.76” (120.9)	13.08” (332.2)	9.75” (247.7)	7.00” (177.8)	¾” NPT
DA6208	1½”		8.33” (211.6)	16.30” (414)	15.75” (400.1)	8.06” (204.7)	1” NPT

Шаровой вентиль для криогенных жидкостей RegO - Goddard из нержавеющей стали Серия SK

Применение

Шаровые вентили серии SK предназначены для обработки криогенных жидкостей в наливных резервуарах, автоцистернах, прицепах, стандартных контейнерах и трубопроводных конфигурациях. Наш проверенный временем подпружиненный сальник штока и превосходная конструкция седла обеспечивает долгий срок службы и простоту обслуживания.

Характеристики

- Отличные параметры потока: обеспечивает высокий коэффициент пропускной способности для быстрого и надежного проведения погрузочных и разгрузочных работ.
- Подпружиненный сальник в виде V-образного кольца: обеспечивает увеличенный срок службы без постоянной регулировки сальника.
- Коническое седло из PCTFE: обеспечивает исключительные характеристики потока; уплотнение, герметичное для пузырьков; снижает возможность попадания мусора седло, увеличивает срок службы.
- Идеально подходит для проведения погрузочных и разгрузочных работ на наливных резервуарах и автоцистернах. Вентили 1½" и 2" разработаны с максимальным удобством для операторов, они полностью открываются и закрываются всего лишь за четыре полных оборота 360°.
- Соединения: сварной шов внахлест и стыковой сварной шов.
- Размеры: от ¼" до 2".
- Тип крышки: привинченная болтами.
- Номинальное давление: 725 фунтов на кв. дюйм (50 бар) Класс 300.
- Температурный диапазон: от -325°F (-198°C) до +150°F (+65°C).
- Рабочая среда: сжиженные и испаренные атмосферные газы, и сжиженный природный газ для прицепов, наливных резервуаров, стандартных контейнеров и трубопроводных конфигураций.
- Очищен для использования с кислородом согласно стандарту CGA G-4.1

Материалы

Корпус и крышка ..... Нержавеющая сталь ASTM A351
Шток ..... Нержавеющая сталь ASTM A351
Удлиненная труба ..... Нержавеющая сталь
Пружина ..... Нержавеющая сталь ASTM A313
Сальник ..... PTFE
Прокладка ..... PTFE на 25% заполненная стеклом
Диск седла ..... PCTFE ASTM D1430
Стопор седла ..... Латунь ASTM B16
Винты крышки ..... Нержавеющая сталь A320
Маховичок ..... Хромированный ковкий чугун ASTM A395

SK

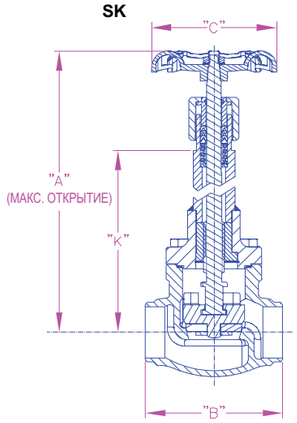

SKA

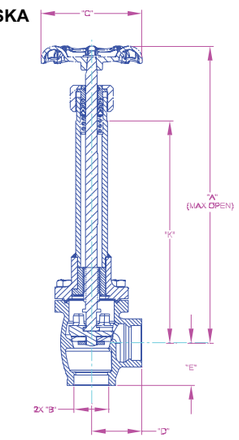

Информация для заказа

Номер детали по каталогу	Размер, дюймы	Размер, мм	Соединение	A	B	C	K	Коэффициент пропускной способности	Вес
SK9402BW	¼"	8	Стыковой сварной шов	14.40	2.68	3.00	10.65	-	8.50
SK9404BW	½"	15							
SK9406BW	¾"	20			3.62	4.00	10.49		
SK9408BW	1"	25						14	8.30
SK9412BW	1½"	40		14.60	4.75	4.75	10.42	28.3	12.90
SK9416BW	2"	50		16.21	5.75	5.25	11.11	53	21.60
SK9402SW	¼"	8	Сварной шов внахлест	14.40	2.68	3.00	10.65	-	8.5
SK9404SW	½"	15							
SK9406SW	¾"	20			3.62	4.00	10.49		
SK9408SW	1"	25						14	8.30
SK9412SW	1½"	40		14.60		4.75	10.42	28.3	12.90
SK9416SE	2"	50		16.21		5.25	11.11	42	21.60
SKA9412SE	1½" 90°	40		14.60	-	4.75	10.42	53	11.50

Шаровой вентиль из нержавеющей стали для криогенных жидкостей Серия Goddard 210

Применение

Шаровые вентили серии 210 предназначены для обработки криогенных жидкостей в наливных сосудах большого размера, автоцистернах, прицепах, стандартных контейнерах и трубопроводных конфигурациях.

Характеристики

- Наша литая в огнеупорную смесь нержавеющая сталь предназначается ведущими компаниями в сфере промышленного газа для транспортировки, резервуаров-хранилищ, трубопроводов и установок.
- Специальные расширения крышки могут поставляться для применения в холодильных установках.
- Высокий коэффициент пропускной способности для быстрого и надежного проведения погрузочных и разгрузочных работ.
- Соединения: фланцевое, резьбовое, сварной шов внахлест и стыковой сварной шов.
- Размеры: от ½" до 4".
- Крышка: привинченная болтами.
- Номинальное давление: 725 фунтов на кв. дюйм (50 бар) Класс 300.
- Температурный диапазон: температура холодной обработки, гидравлического опробования, от -325°F (-198°C) до +150°F (+65°C).
- 100% прохождение заводских испытаний.
- Рабочая среда: сжиженные и испаренные атмосферные газы, и сжиженный природный газ для прицепов, наливных резервуаров, стандартных контейнеров и трубопроводных конфигураций. Могут поставляться вентили для использования с водородом.

Серия Goddard 210

Материалы

Корпус и крышка ..... Нержавеющая сталь ASTM A351 J92600
Шток ..... Нержавеющая сталь ASTM A479 S30400
Удлиненная труба .... Нержавеющая сталь ASTM A511/A249 S30403
Сальник ..... PTFE
Прокладка ..... PTFE на 25% заполненная стеклом
Диск седла ..... PCTFE ASTM D1430
Стопор седла ..... Латунь ASTM A479 S30400
Винты крышки ..... Нержавеющая сталь ASTM F880 S30400
Маховичок ..... Ковкий чугун ASTM A395 F32800

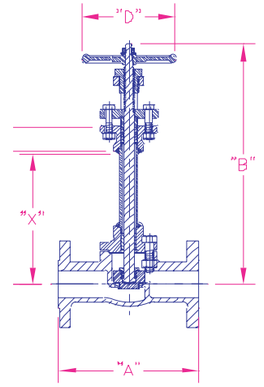

Макс. открытие

Информация для заказа

Номер детали по каталогу	Размер, дюймы	Размер, мм	Соединение	Дюймы				Коэффициент пропускной способности	Вес, фунты (кг)
				A	B	C	K		
GS-00210W-24F	3	80	RF Фланец	9.5"	30.5"	10"	19.06"	60	70 (31.75
GS-00210W-32F	4	100		11.5"	36.75"	12"	21.68"	175	95 (43.09)
GS-00210W-24W3A	3	80	Стыковой сварной шов SCH10	12"	30.5"	10"	19.06"	60	55 (24.95)
GS-00210W-32W3A	4	100		13.5"	36.75"	12"	21.68"	175	80 (26.29)
GS-00210W-24W3J	3	80	Стыковой сварной шов SCH40	12.5"	30.5"	10"	19.06"	60	55 (24.95)
GS-00210W-32W3J	4	100		14"	36.75"	12"	21.68"	175	80 (26.29)

RegO® Goddard – Раздаточный криогенный распределитель Серия CFM, AFM, PFM и SFM

Применение

Высококачественные паяные и сварные узлы RegO® идеально подходят для изготовителей комплексного оборудования наливных криогенных сосудов. Имеется в наличии большое разнообразие типов вентилей, включая муфтовую или привинченную крышку, корпус из бронзы или нержавеющей стали, а также верхнюю часть и трубы из нержавеющей стали или меди в качестве единиц технологического оборудования.

Идеально подходит для всех криогенных жидкостей, включая сжиженный азот, кислород и аргон. Безопасно и надежно используется в системах сжиженного природного газа. Кроме того RegO® может предложить пользовательские конфигурации конструкций, сваренные и припаянные в заводские установки.

Характеристики

- Унифицированная конструкция исключает протечки и обеспечивает легкую прокладку до трубопровода резервуара.
- Модули обычно включают в себя верхний и нижний наполнительный клапан, контрольно-заливной клапан с фильтром и шлангом отвода, а также предохранительный.
- В наличии имеется множество опций, которые включают резервные отсечные клапаны или размеры и технические характеристики, определяемые конечным пользователем.
- Наши клапаны демонстрируют устойчивую работу в условиях частого срабатывания, без необходимости регулировки сальника клапана в полевых условиях.
- Имеются в наличии по отдельности или в виде унифицированной сварной сборки для наполнения наливных резервуаров.
- Производительность и геометрия с высокой по точности повторяемостью.
- Точная сборка с пайкой серебром и сварными швами.
- Очищен для использования с жидким кислородом согласно стандарту CGA G-4.1.
- Номинальное давление: Серия SFM 725 фунтов на кв. дюйм (50 бар) – Серия CFM 600 фунтов на кв. дюйм (41 бар).
- Температурный диапазон: от -320°F (-196°C) до +165°F (+74°C).
- 100% прохождение заводских испытаний.

Материалы

Шаровой вентиль ..... Бронза или нержавеющая сталь
Контрольный клапан ..... Латунь
Клапан отвода ..... Латунь
Трубка ..... 304L Нержавеющая сталь или медь

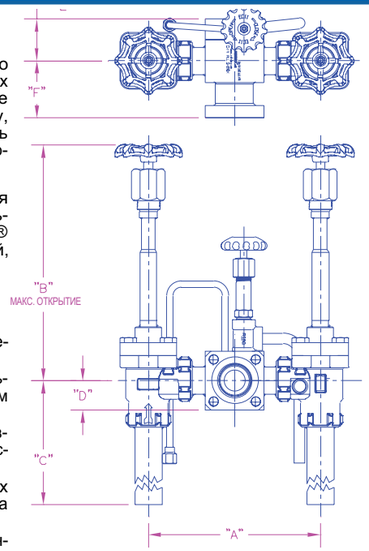

CFM-4E

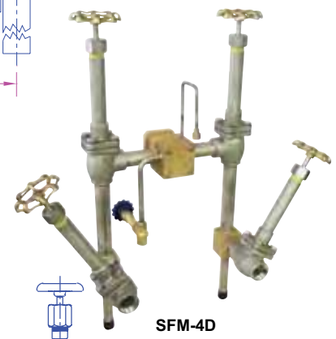

SFM-4D

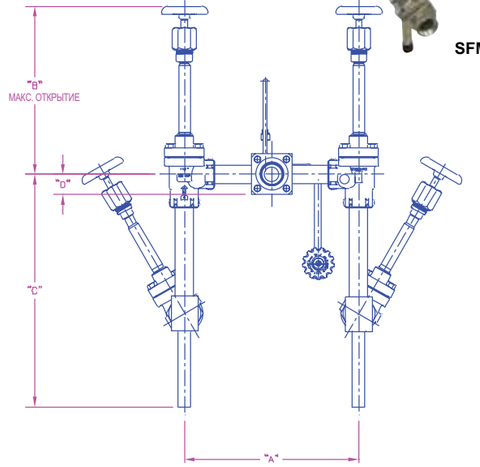

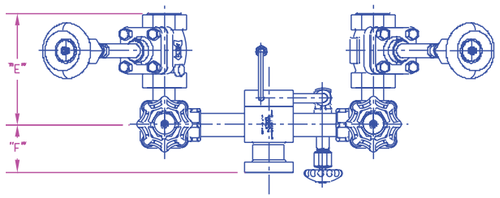

Информация для заказа

Номер детали по каталогу	Размер, дюймы	Размер, мм	Тип крышки	Материал труб	A Дюймы	B Дюймы	C Дюймы	D Дюймы	E Дюймы	F Дюймы
CFM00002D	1”	25	Муфтовая	Нержавеющая сталь	10.25	14.64	7.5	1.75	2.5	3.4
CFM00004D	1½”	40	Привинченная болтами			15.00	9.5			
CFM00004E						13				
AFM00004D					15.00	14.63	20		8	
PFM00004D				Медь					8	
SFM00004D				Нержавеющая сталь					2.54	

RegO® - Криогенный обратный затвор Серии 840 и 886

Применение

Контрольные клапаны из нержавеющей стали и бронзы Goddard обеспечивают отличное самозапирание для автоцистерн и трубопроводов. Наши обратные затворы имеются в наличии различных размеров, диаметров, торцевых соединений и диапазонов давления. Идеально подходят для всех криогенных жидкостей, включая сжиженный азот, кислород и аргон. Безопасно и надежно используются в системах сжиженного природного газа.

Характеристики

- Большое количество повторных срабатываний и исключительная герметизация
- Эти затворы могут быть постоянно установлены на линии и обслуживаться сверху.
- Разработаны для предотвращения обратного потока в криогенных системах.
- Размеры: Серия 840 из бронзы от ½” до 2” – Серия 886 из нержавеющей стали от ½” до 4”
- Торцы: Серия 840 из бронзы: резьбовые (охватывающая NPT), паяная серебром трубка (SBT) и сортамент 10, сортамент 40 и сортамент 80 резьбовые трубные ниппели, паяные с подложкой.
- Очищен для использования с жидким кислородом согласно стандарту CGA G-4.1.
- Номинальное давление: (давление при температуре холодной обработки, гидравлического опробования) Серия SFM 725 фунтов на кв. дюйм (50 бар) – Серия CFM 600 фунтов на кв. дюйм (41 бар).
- Температурный диапазон: от -325°F (-198°C) до +165°F (+74°C).
- 100% прохождение заводских испытаний.

Материалы

Серия 840 – Бронза – С мягким седлом
Корпус ..... Бронза ASTM B61 UNS C92200
Диск седла ..... PCTFE ASTM D1430
Держатель диска ... Медные сплавы ASTM B98 C65500 и ASTM B21 C46400
Гайка диска ..... Медные сплавы ASTM B98 C65500
Рычаг ..... Кремнистая бронза C87300
Колпачок ..... Бронза B61 C9200
Прокладка ..... TFE на 25% заполненная стеклом

Серия 886 – Нержавеющая сталь - С мягким седлом
Корпус ..... Нержавеющая сталь ASTM A351 CF3M J92800
Седло ..... PCTFE ASTM D1930
Рычаг ..... Нержавеющая сталь ASTM A351 CF3M J92800
Колпачок ..... Нержавеющая сталь ASTM A351 CF3M J92800
Прокладка ..... TFE на 25% заполненная стеклом
Болты ..... Нержавеющая сталь ASTM A320 S30400

Серия 886GF – Нержавеющая сталь - С мягким седлом – Grafoil®
Корпус ..... Нержавеющая сталь ASTM A351 CF8M SA351 CF3M
Седло ..... PCTFE ASTM D1930
Рычаг ..... Нержавеющая сталь ASTM A351 CF3M
Колпачок ..... Нержавеющая сталь ASTM A351 CF3M
Прокладка ..... GTB Grafoil®
Болты ..... Нержавеющая сталь ASTM A320 S30400

Серия 840

Серия 886

Материалы

Серия 846M – Бронза - С металлическим седлом
Корпус ..... Бронза ASTM B61 UNS C92200
Седло ..... Медные сплавы ASTM B98 C65500
Рычаг ..... Кремнистая медь ASTM B584 C87300
Колпачок ..... Бронза B61 C9200
Прокладка ..... TFE на 25% заполненная стеклом

Серия 886M – Нержавеющая сталь - С металлическим седлом
Корпус ..... Нержавеющая сталь ASTM A351 CF8M SA351 CF3M
Седло .... Нержавеющая сталь ASTM A351 CF3M ASTM A479 S31603
Рычаг ..... Нержавеющая сталь ASTM A351 CF3M
Колпачок ..... Нержавеющая сталь ASTM A351 CF3M
Прокладка ..... TFE на 25% заполненная стеклом
Болты ..... Нержавеющая сталь ASTM A320 S30400

Серия 886MGF – Нержавеющая сталь - С металлическим седлом – Grafoil®
Корпус ..... Нержавеющая сталь ASTM A351 CF8M SA351 CF3M
Седло .... Нержавеющая сталь ASTM A351 CF3M ASTM A479 S31603
Рычаг ..... Нержавеющая сталь ASTM A351 CF3M
Колпачок ..... Нержавеющая сталь ASTM A351 CF3M
Прокладка ..... GTB Grafoil®
Болты ..... Нержавеющая сталь ASTM A320 S30400

Информация для заказа

Номер детали по каталогу	Материал	Диапазон размеров	Тип крышки	Торцы	Седло	Материал прокладки	Диапазон давления, фунтов на кв. дюйм
B-000840-xxT	Бронза	от ½” до 2”	Муфтовая	NPT	Мягкое	PCTFE	400
B-000840-xxS				Пайка серебром			
B-00846M-xxT6				NPT	Металлическое		600
B-00846M-xxS6				Пайка серебром			
S-0886GF-xxS	Нержавеющая сталь	от ½” до 1½”	Привинченная болтами	Сварной шов внахлест	Мягкое	Grafoil®	400
S-000886-xxS						PCTFE	
S-000886M-xxS					Металлическое		725 (50 бар)
S-000886M-xxWx		от ½” до 4”		Стыковой сварной шов			
S-886MGF-XXW3A		от 2” до 3”		Сварной шов внахлест		Grafoil®	

RegO® - Вентиль отвода (кран для забора проб, вентиляционный или сливной клапан)
Серия ES8450, BK9450 и BK9470

Применение

Эти вентили предназначены для использования в качестве крана для забора проб или сливного клапана шланга на криогенных резервуарах. Другим применением может быть использование в качестве заливного клапана жидкости или вентиляционного клапана на мини-наливных криогенных резервуарах. Эти клапаны могут использоваться также для другого применения с холодными газами, требующего клапана с удлиненным штоком, например при заправке сжиженным природным газом.

Характеристики

- Муфтовая крышка.
- Цельный шток из нержавеющей стали.
- Коническая конструкция седла.
- Максимальное манометрическое рабочее давление составляет 600 фунтов на кв. дюйм.
- Температурный диапазон: от -320°F (-196°C) до +165°F (+74°C).
- Очищен для использования с жидким кислородом согласно стандарту CGA G-4.1.
- 100% прохождение заводских испытаний.

Материалы

Корпус	Латунь UNS C37700
Крышка	Латунь
Шток	Нержавеющая сталь UNS S30300
Диск седла	PCTFE ASTM D1430 (Kel-F® Neoflon®)
Маховичок	Алюминий UNSA03800
Сальник	PTFE (Teflon®)
Прокладка крышки	PTFE (Teflon®)

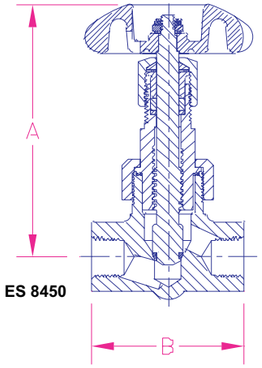

Серия ES 8450

Серия BK 9450

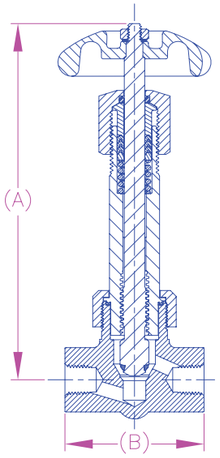

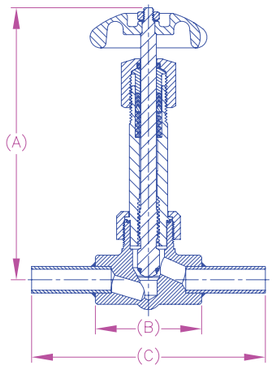

Серия 886

Информация для заказа

Номер детали по каталогу	Впускной / выпускной патрубок Дюймы - Ду(мм)	Соединение	A Высота	B Ширина корпуса	C Ширина с трубкой	Коэффициент пропускной способности
ES8452	¼ (6)	Охватывающая резьба NPT	4”	2.5”	-	0.70
ES8453	⅜” (10)					1.10
ES8454	½” (15)					
BK9452	¼” (6)		6.5”			0.70
BK9453	⅜” (10)					
BK9454	½” (15)					1.10
BK9453FA	⅝” Наружный диаметр трубки x ⅜” охватывающая резьба NPT	Охватывающая резьба NPT и трубка из нержавеющей стали			4.0”	
BK9475A	⅝” Наружный диаметр трубки с обоих торцов	Трубка из нержавеющей стали			5.5”	

Предохранительные клапаны RegO, соответствующие и не соответствующие стандарту ASME

Применение

Эти предохранительные клапаны специально разработаны для применения в качестве клапана, предохраняющего от термических перегрузок и для контейнеров с криогенной жидкостью.

Характеристики

- Упакованы и очищены для использования с кислородом согласно стандарту CGA G-4.1
- Непроницаемость для пузырьков при 95% от заданного значения
- 100% прохождение заводских испытаний
- Производительность с высокой по точности повторяемостью
- Температурный диапазон: от -320° до +165°F
- Легкость считывания с этикеток цветовой кодировки давления в фунтах на кв. дюймы, маном. / барах.
- Переходники обеспечивают стандартные трубные резьбовые соединения для отвода газа за пределы помещений.

Материалы для модели из нержавеющей стали

Корпус	Нержавеющая сталь
Пружина	Нержавеющая сталь
Фиксатор седла	Нержавеющая сталь
Регулировочный винт	Нержавеющая сталь
Переходник откачки	Нержавеющая сталь

Материалы для модели PRV и B

Корпус	Латунь
Пружина	Нержавеющая сталь
Фиксатор седла	Латунь
Регулировочный.винт	Латунь
Переходник откачки	Латунь

Серия 9400

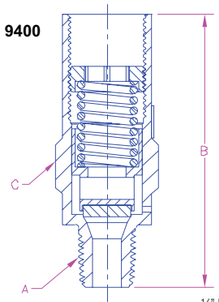

EX ¼” x ⅜” центровка.

¼” NPT x Трубка из нержавеющей стали наружный диаметр ⅜
Номер детали по каталогу 1332SS
½” NPT x Трубка из нержавеющей стали наружный диаметр ⅝
Номер детали по каталогу 1334SS

Серия NR

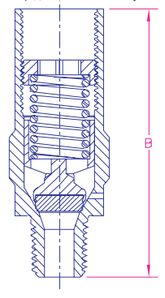

ПРЕДОСТЕРЕЖЕНИЕ: Очень важно проводить проверки и техническое обслуживание предохранительных клапанов давления. Несоблюдение требования правильной проверки и технического обслуживания предохранительных клапанов давления может привести к травмам персонала или материальному ущербу. Полезный безопасный срок службы предохранительного клапана давления может подвергаться значительному влиянию условий окружающей рабочей среды.

Шумоподавление. Информация для заказа

Номер детали по каталогу	Материал седла	Впускные соединения (охватывающая NPT)	“B”	“C”	Размер отверстия, дюймы	Заводская уставка давления (фунты на кв. дюйм, маном.)	Переходник откачки
NR009432F022	Фторсиликон	¼”	2.60”	⅛”	.062	22	B-9412-2
NR009432F050						50	
NR009432F100						100	
NR009432T230	PTFE					230	
NR009432T250						250	
NR009432T300						300	
NR009432T350						350	
NR009432T360						360	

Информация для заказа не в соответствии со стандартом ASME

Модель	Размер	Впускной патрубок, охватываемая NPT A	Материал корпуса и клапана	Заводская уставка давления, фунты на кв. дюйм, маном.	Высота B	Шестигранник под гаечный ключ C	Размер отверстия, кв. дюймы	Переходник откачки, номер детали по каталогу	Выпускной патрубок откачки, охватывающая N.P.T.
PRV	9432	¼”	Латунь	17-600	2.6”	⅞”	.062	B-9412-2	⅜”
SS	9432	¼”	Нержавеющая сталь	17-600	2.6”	⅞”	.062	SS-9412-4	½”
PRV	9433	⅜”	Латунь	17-600	2.6”	⅞”	.062	B-9412-2	⅜”
SS	9433	⅜”	Нержавеющая сталь	17-600	2.6”	⅞”	.062	SS-9412-4	½”
PRV	9434	½”	Латунь	17-600	2.8”	⅞”	.062	B-9412-4	½”
SS	9434	½”	Нержавеющая сталь	17-600	2.8”	⅞”	.062	SS-9412-4	½”

Информация для заказа по стандарту ASME

Модель	Размер	Впускной патрубок, охватываемая NPT A	Материал корпуса и клапана	Заводская уставка давления, фунты на кв. дюйм, маном.	Высота B	Шестигранник под гаечный ключ C	Размер отверстия, кв. дюймы	Переходник откачки, номер детали по каталогу	Выпускной патрубок откачки, охватывающая N.P.T.
B-	9425	¾”	Латунь	50-300	3.4”	1¾”	.43	B-3131-10	1”
B-	9426	1”	Латунь	100-300	5.5”	2⅜”	.62	B-3132-10	1¼”

Информация для заказа по стандарту ASME

Номер детали по каталогу	Впускной патрубок A	Высота B	Шестигранник под гаечный ключ C	Размер отверстия
PRV 19432	¼”	2.6	⅞”	.062 кв. дюймы
PRV29432				
PRV 19433	⅜”	2.6	⅞”	.062 кв. дюймы
PRV29433				
PRV 19434	½”	2.8	⅞”	.062 кв. дюймы
PRV29434				

Линейный регулятор газа повышенной прочности
Серия 1780

Применение

Регуляторы серии 1780 предназначены для последней линии регулирования давления в системах распределения газа. Они подходят для различных газов в медицинском или промышленном применении. Регуляторы серии 1780 имеют сбалансированное седло, изготовлены из материалов, совместимых с кислородом, и имеют такую же конструкцию клапана, латунный корпус, внутренние части, как и улучшенная серия BR-1780. Параметры потока подобным же образом аналогичны серии BR-1780.

Характеристики

- Поддерживает устойчивое давление в последующей линии в пределах диапазона давления на входе, обычно развиваемом криогенным наливным резервуаром.
- Большая площадь седла и мембраны обеспечивают высокую производительность с управлением по давлению нагнетания с низким падением давления.
- Два отверстия манометра стороны нагнетания с ¼" NPT охватывающей резьбой расположены (заглушены) с каждой стороны клапана.
- Два слива крышки /вентиляционных отверстия для обеспечения различной ориентации при монтаже.
- Регулировочный винт с Т-образной рукояткой.
- Максимальное манометрическое давление на входе составляет 435 фунтов на кв. дюйм.
- Имеется в наличии для четырех диапазонов давления нагнетания.
- Диапазон температур: -40° F до +165 F.
- Очищен согласно стандарту CGA G-4.1 для использования с кислородом.
- 100% прохождение заводских испытаний

Материалы

Корпус ..... Кованая латунь
Крышка ..... Никелированный алюминий
Мембрана ..... Нитрил с накладкой из PTFE
Пружины и соединительные детали ..... Нержавеющая сталь
Другие части клапана ..... Латунь
Диск седла и кольцевые уплотнения .... Витон в качестве стандарта

Для работы с углекислым газом и оксидом азота: указать материал EPDM для диска седла и кольцевых уплотнений, добавить "E" в конец номера детали по каталогу.

Размеры

Регуляторы серии BR-1780 имеют параметры входного и выходного соединения, аналогичные популярной серии 1680 алюминиевых регуляторов. Это означает, что можно заменить соответствующий размер регулятора серии 1680 новым регулятором серии BR-1780 и получить повышенную производительность сбалансированного седла.

Серия 1780

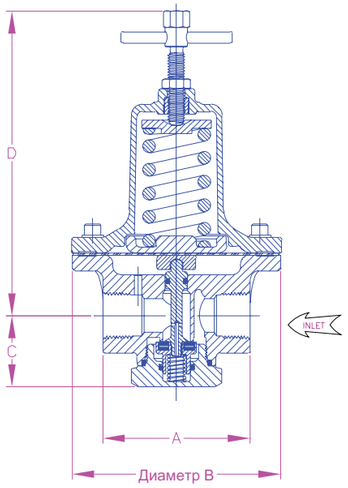

СЕРИЯ 1780

Информация для заказа

Номер детали по каталогу	Диапазон давления нагнетания	Манометр*		Впускной патрубок и выпускной патрубок (охватывающая N.P.T.)	Размеры				Коэффициент пропускной способности
		Диапазон (фунтов на кв. дюйм)	номер детали по каталогу		"A"	"B"	"C"	"D"	
1784A	манометр. давление 5-55 фунтов на кв. дюйм	1-100	1286	½"	2.82"	3.62"	1.38"	5.47"	3.1
1784B	манометр. давление 40-110 фунтов на кв. дюйм	1-200	S1679						
1784C	манометр. давление 100-200 фунтов на кв. дюйм	1-400	15578						
1784D	манометр. давление 175-300 фунтов на кв. дюйм								
1786A	манометр. давление 5-55 фунтов на кв. дюйм	1-100	1286	¾"	3.31"	4.69"	1.60"	6.84"	4.8
1786B	манометр. давление 40-110 фунтов на кв. дюйм	1-200	S1679						
1786C	манометр. давление 100-200 фунтов на кв. дюйм	1-400	15578						
1786D	манометр. давление 175-275 фунтов на кв. дюйм								
1788A	манометр. давление 5-55 фунтов на кв. дюйм	1-100	1286	1"					5.5
1788B	манометр. давление 40-110 фунтов на кв. дюйм	1-200	S1679						
1788C	манометр. давление 100-200 фунтов на кв. дюйм	1-400	15578						
1788D	манометр. давление 175-275 фунтов на кв. дюйм								

* Регулятор продается без манометра. Необходимо заказывать манометр отдельно.

RegO® Goddard - Руководство по применению на наливном сосуде для жидкости

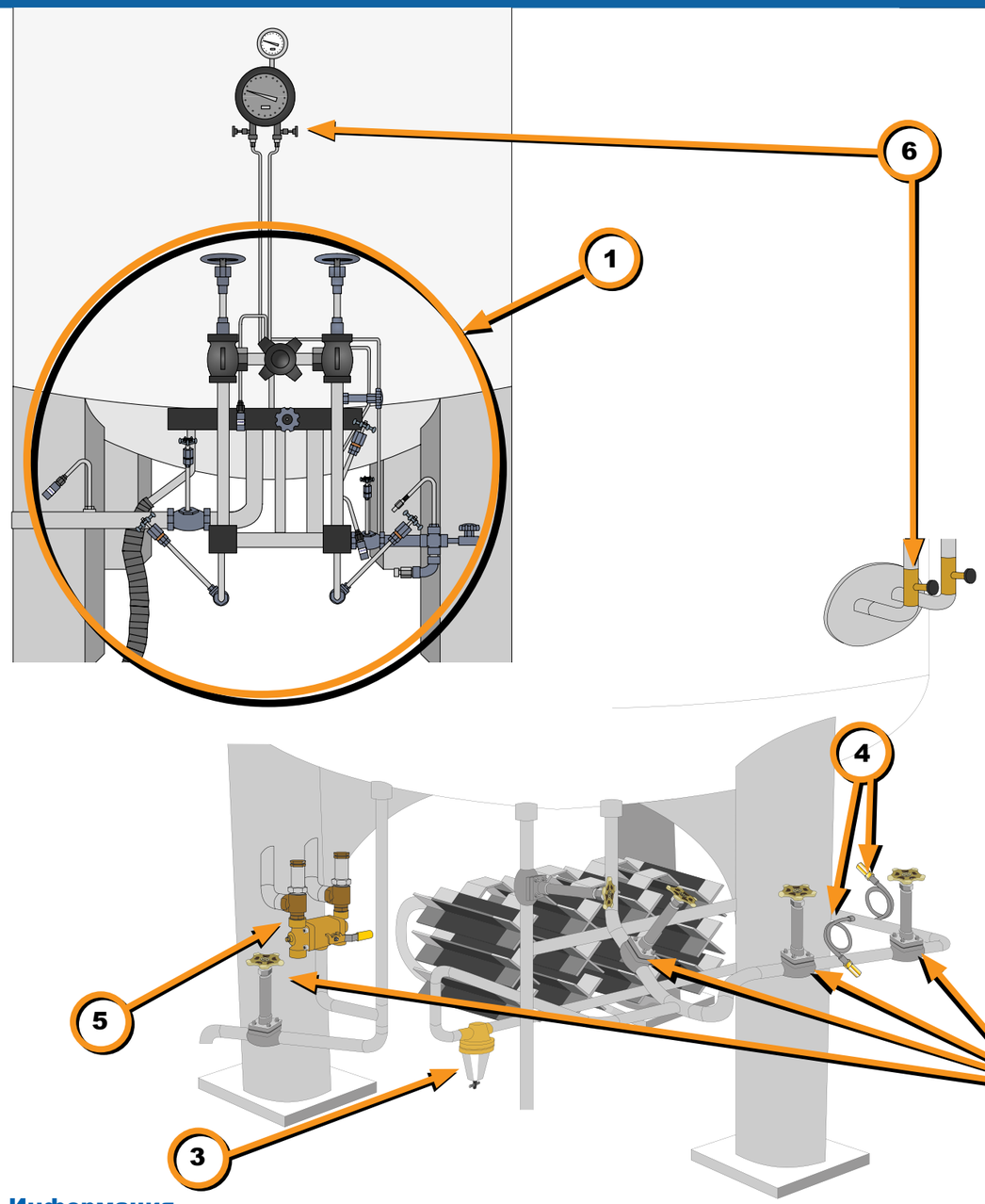

Информация

Номер	Номер серии	Описание	Страница
1	CFM, AFM, PFM и SFM	Узел раздаточного распределителя	7
2	SK	Шаровые клапаны из нержавеющей стали	5
3	1780	Регулятор давления теплого газа	11
4	PRV	Предохранительный клапан	10
5	DA6200	Предохранительный узел	4
6	CMM	Игольчатый клапан	См. каталог CG-500

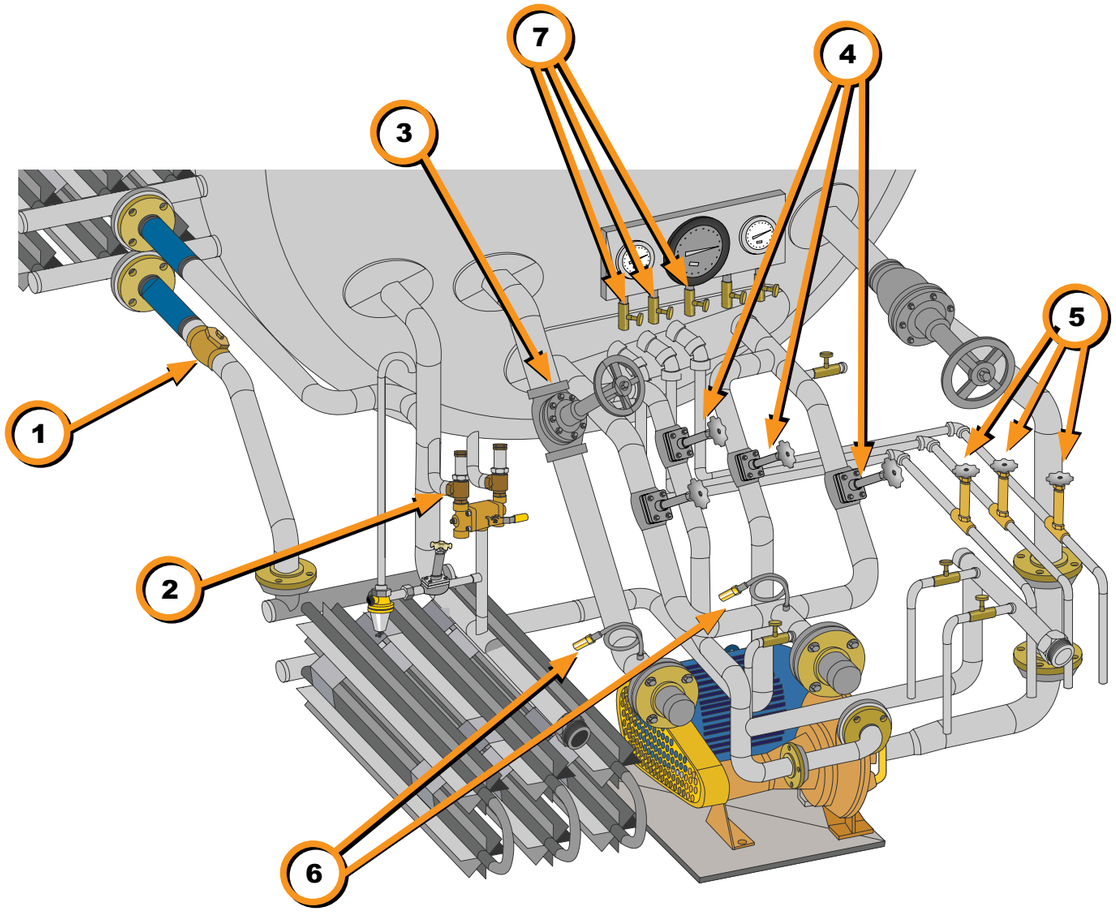

Информация

Номер	Номер серии	Описание	Страница
1	840 и 886	Контрольный клапан из латуни или нержавеющей стали	7
2	DA6200	Защитная сборка	4
3	210	Шаровой клапан из нержавеющей стали	6
4	SK9400	Шаровой клапан из нержавеющей стали	5
5	BK9450	Вентиляционный кран для забора проб	9
6	PRV	Предохранительный клапан	10
7	CMM	Игольчатый клапан	См. каталог CG-500

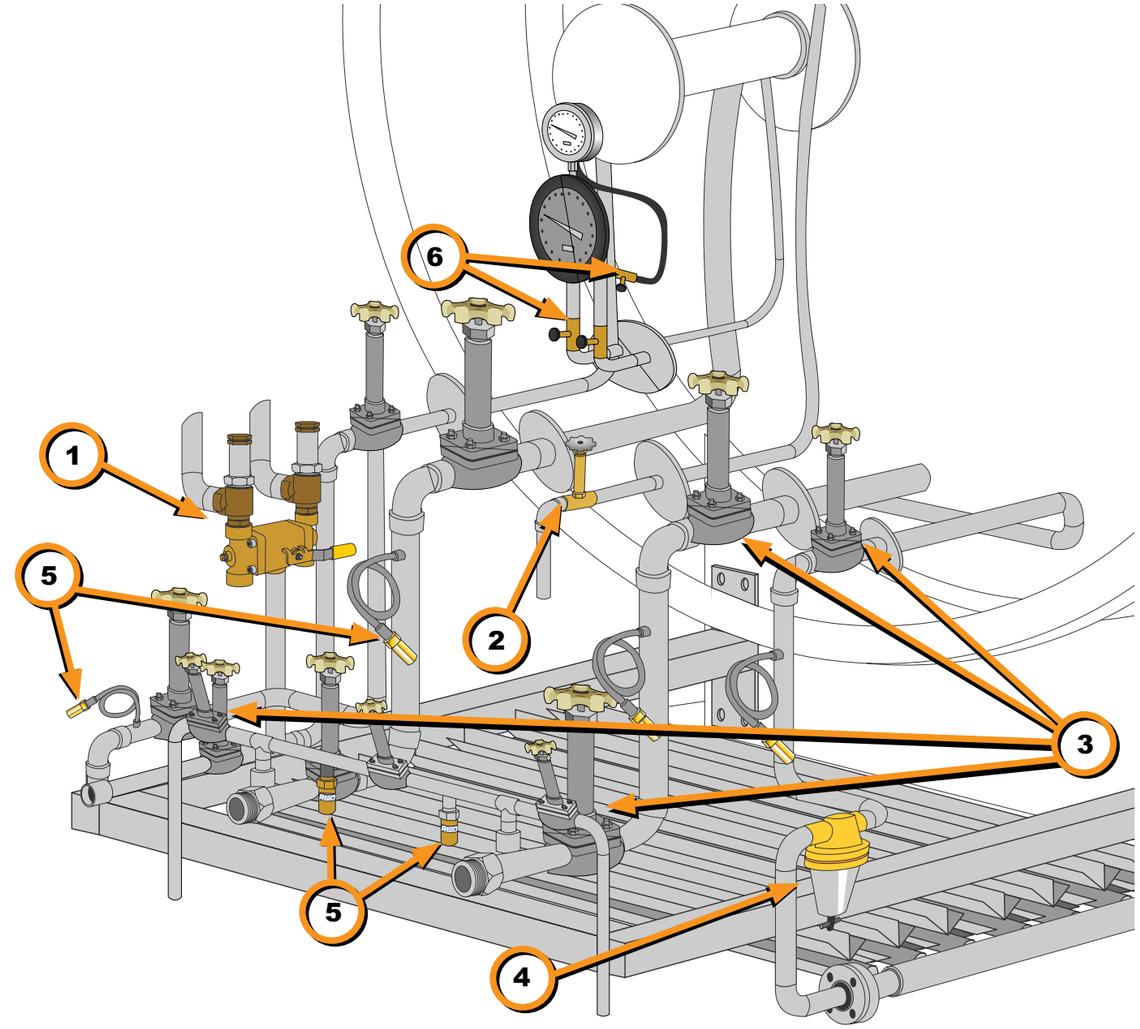

Информация

Номер	Номер серии	Описание	Страница
1	DA6200	Защитная сборка	4
2	BK9450	Клапан отвода	9
3	SK9400	Шаровой клапан из нержавеющей стали	5
4	1780	Регулятор давления теплого газа	11
5	PRV	Предохранительный клапан	10
6	CMM	Игольчатый клапан	См. каталог CG-500

REGO® GODDARD

Предложение по всему миру широчайшего в отрасли спектра изделий для криогенного и сжатого газа, опираясь на выдающуюся производительность.

NITROGEN

CO_2

Oxygen Argon

Hydrogen

HELIUM

LNG

Если вы хотите лучшее, вы хотите качества, безопасности и надежности, вы хотите RegO®

REGO® EUROPE

REGO GmbH - Distribution Center Europe
Industriestrasse 9, D-35075 Gladenbach, Germany
Phone +49 (0)6462-9147-0, Fax -9147-29
info@rego-europe.de · www.rego-europe.de

10-2012